第２２回北九州市選抜小学生バレーボール大会　男子結果表

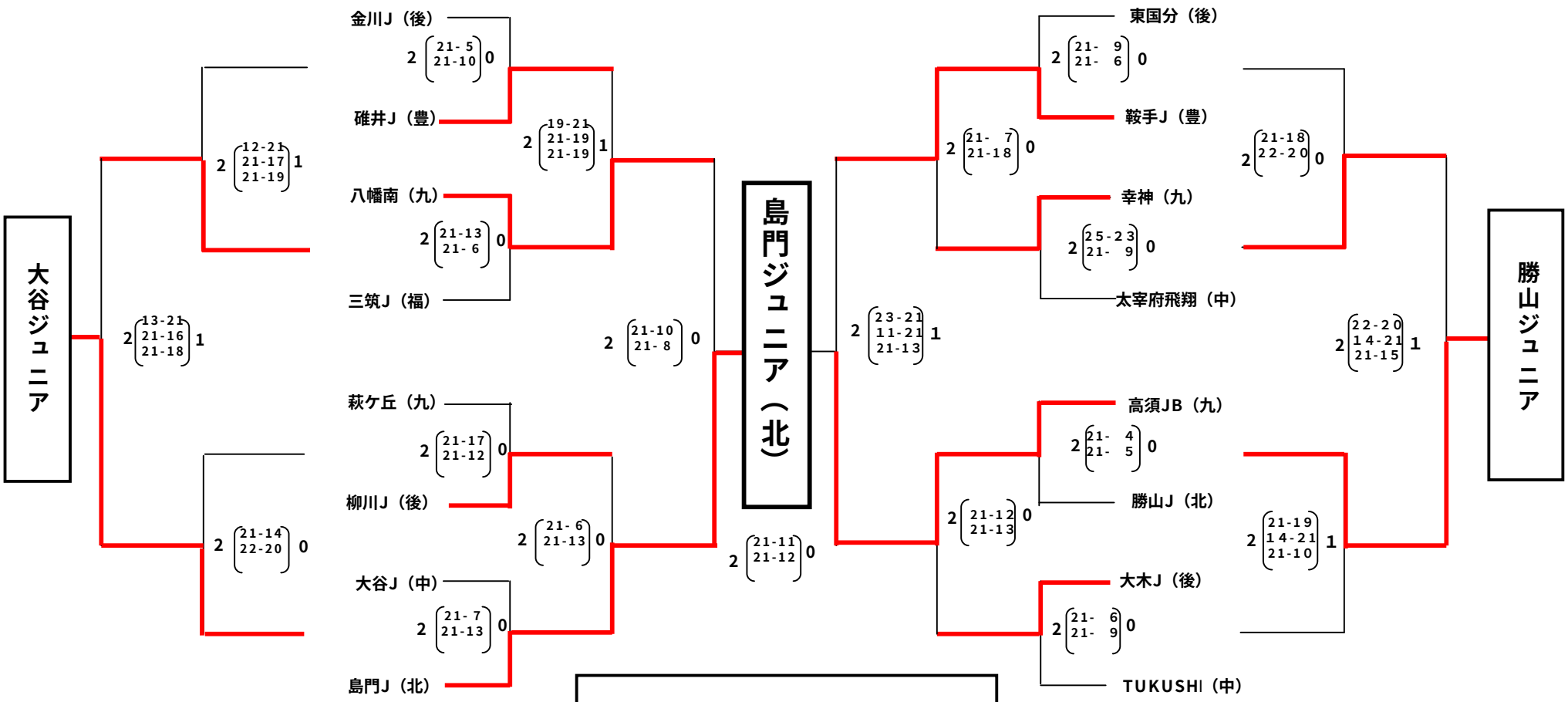

優　勝	島門ジュニア（北）
準優勝	高須ＪＢＯＹ（九）
三　位	八幡南スピリッツ（九）
	鞍手ＪＶＣ（九）
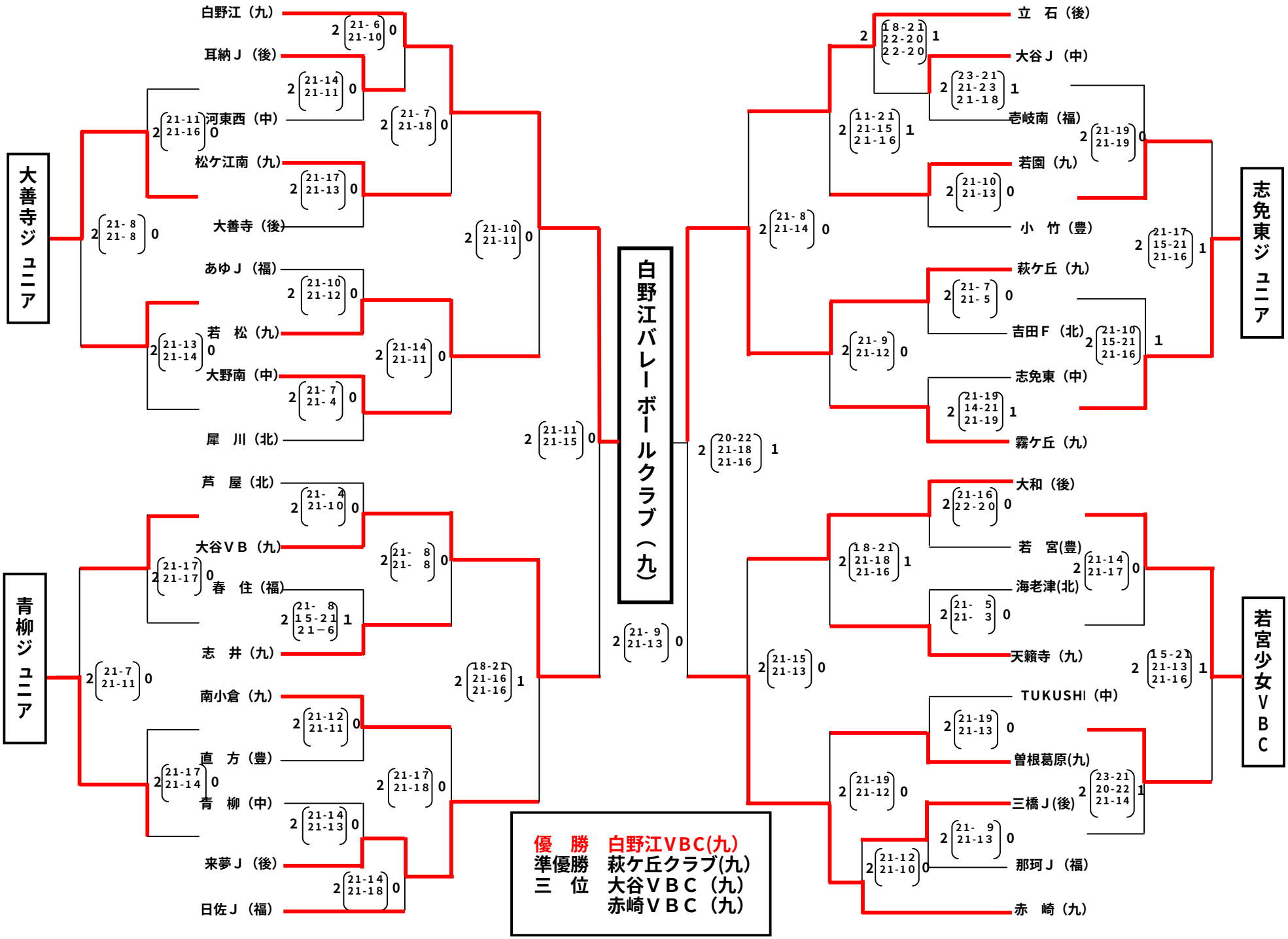
第２１回北九州市選抜小学生バレーボール大会　女子結果表